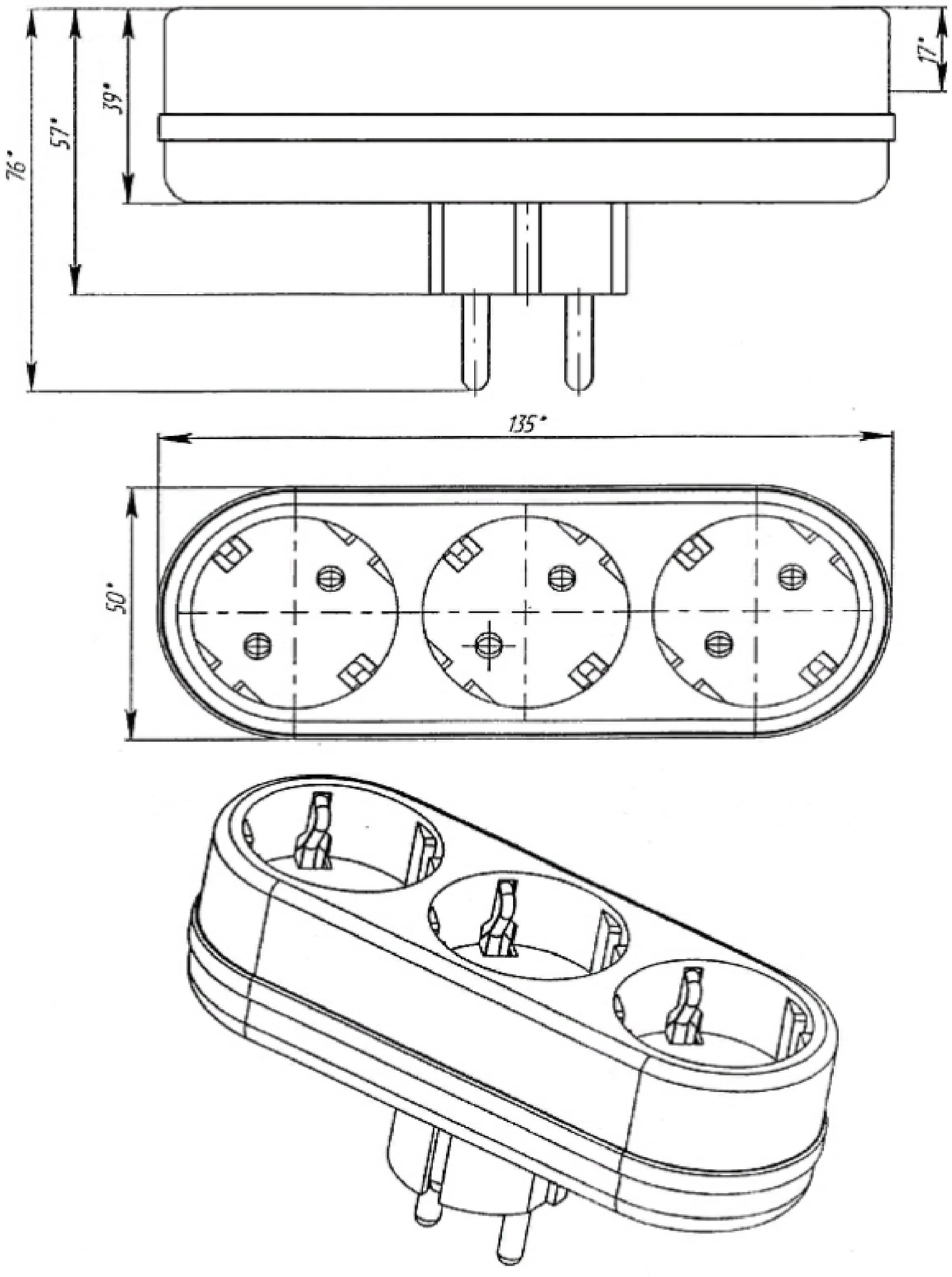Разв. х3 (линейный) 16А, 16А,250В