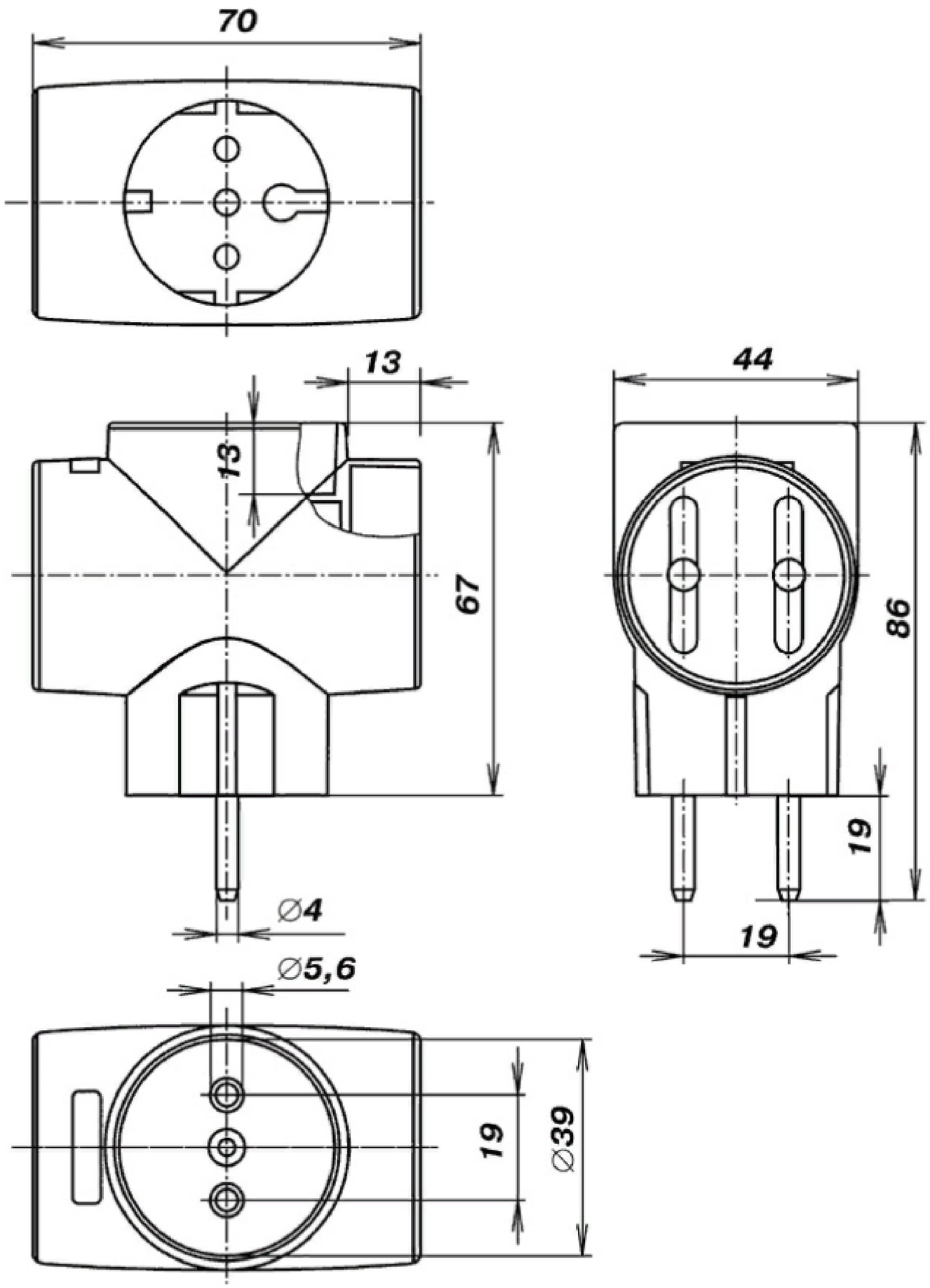Разв. х3 (Т-образный) 16А, 16А,250В