ТИРИСТОР ТС106-10-8

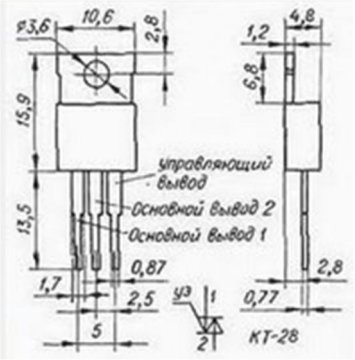

ТС106-10-8
Тиристор симметричный низкочастотный.
Предназначен для работы в преобразовательных устройствах, а также в цепях постоянного и переменного тока различных силовых установок.
Выпускаются в корпусе ТО220.
Максимально допустимый действующий ток - 10 А
Импульсное обратное напряжение - 800 В
Охлаждение воздушное естественное.

Структура условного обозначения:
ТС106-10-8
ТС - тиристор симметричный;
1 - порядковый номер модификации конструкции;
0 - обозначение диаметра корпуса по ГОСТ 20859.1-89;
6 - обозначение конструктивного исполнения корпуса по ГОСТ 20859.1-89;
10 - максимально допустимый действующий ток, А;
8 - класс по напряжению.